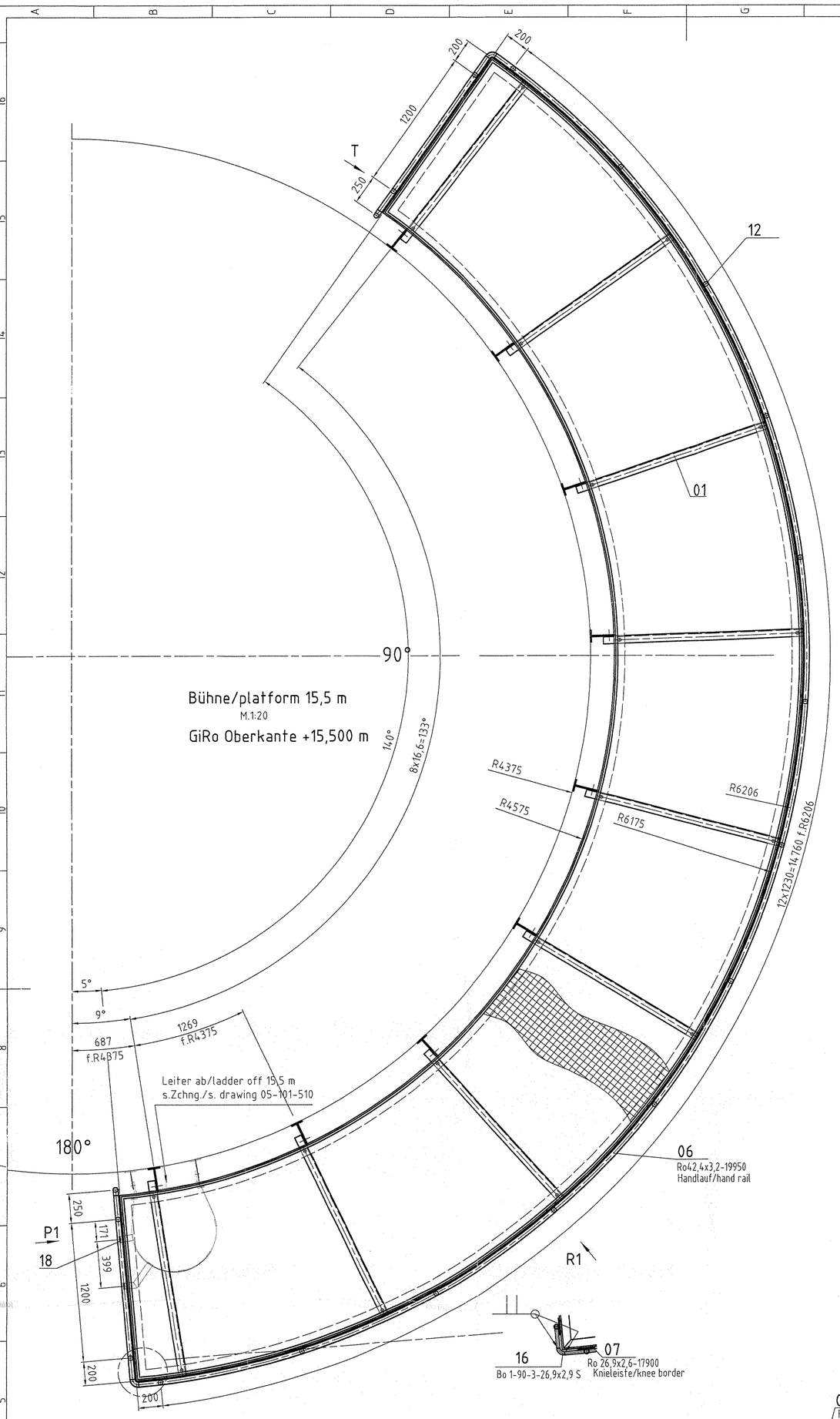

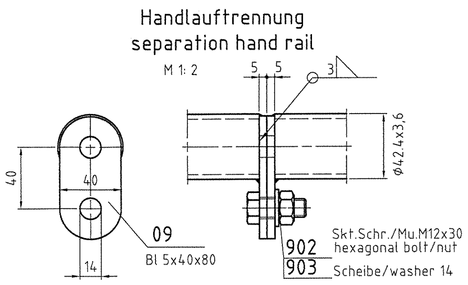

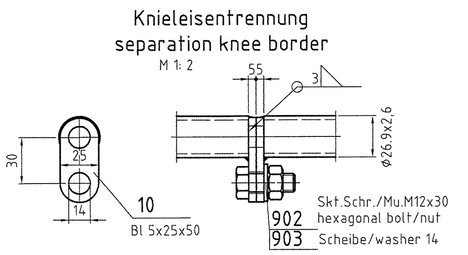

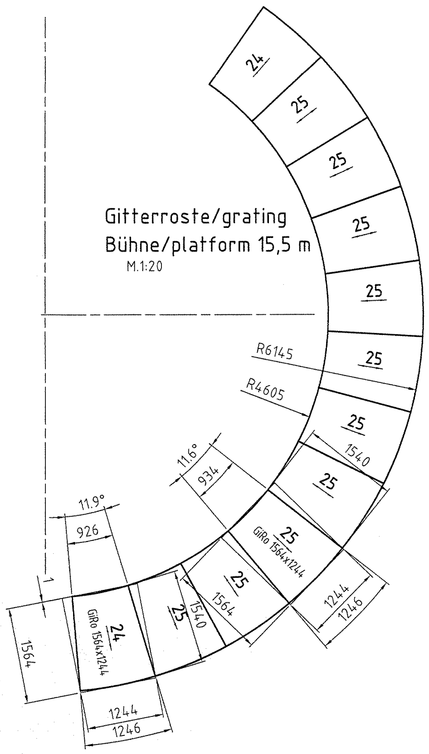

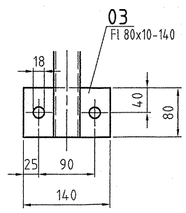

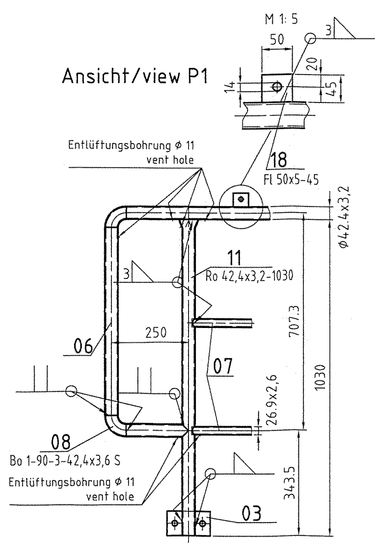

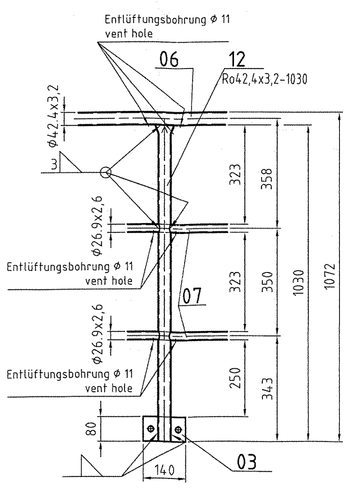

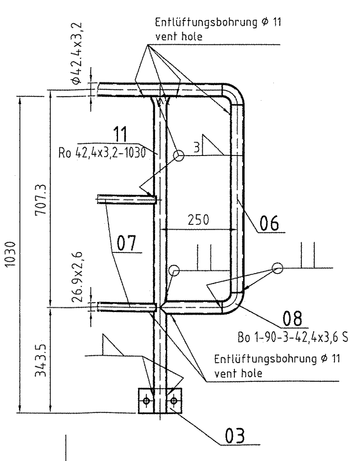

Oberflächenbehandlung
Surface treatment
Bühnen, Leitern und Gitterroste:
platforms, ladders, gratings
- feuerverzinkt
- hot dip galvanized

Zeichnung gehört zu: 05-101-500
see also drawing:

Die folgenden technischen Anforderungen sind einzuhalten:
The following technical requirements are to be fulfilled:

- Allgemeintoleranzen nach DIN ISO 2768 - C
- Allgemeintoleranzen für Schweißkonstruktionen nach EN ISO 13920 - CG
- Schweißnahtvorbereitung nach DIN 8551 T1 und T4.
- Tragende und gasbeaufschlagte Schweißnähte sind 100% visuell zu prüfen.

- General tolerances in accordance with DIN ISO 2768 - C
- General tolerances for welded constructions in accordance with EN ISO 13920 - CG
- Preperation of welds in accordance with DIN 8551 part 1 and part 4.
- Supporting and gas-primed welds are checked 100% visual.
- All welds without dimensions: a = 4mm

ARCHIVES REV.NO.	REV.	JOB NO.	DESCRIPTION	SIGN.	DATE
.	.	.	.	.	.

REVISIONS

AIR LIQUIDE™

Air Liquide AGS GmbH

DATE:	NAME:	CHECKED:	HISTORY FILE:
14.04.05	Speer	Eiselt	05-101-506-0.dwg

Air System Barlage

JOB CODE: K70101 ASU No. 9 Kosice
REFERENCE:
SCALE 1:10(1:20;1:2; 1:50)
ORIGINAL FORMAT DIN A1
SHEET: 1
OF 2 SHEETS
REPLACES:
REPLACED BY:
TITLE: Coldbox-Stages and ladders platform +15,5 m
DRAWING No.: 05-101-506
REV. 0